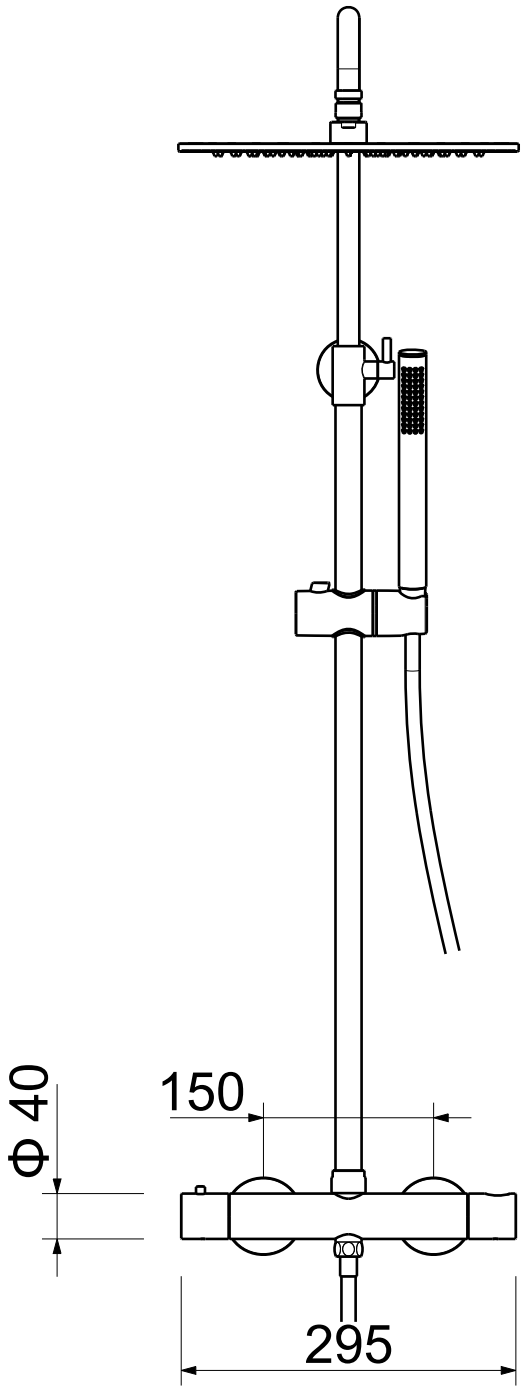
Φ 40
150
295

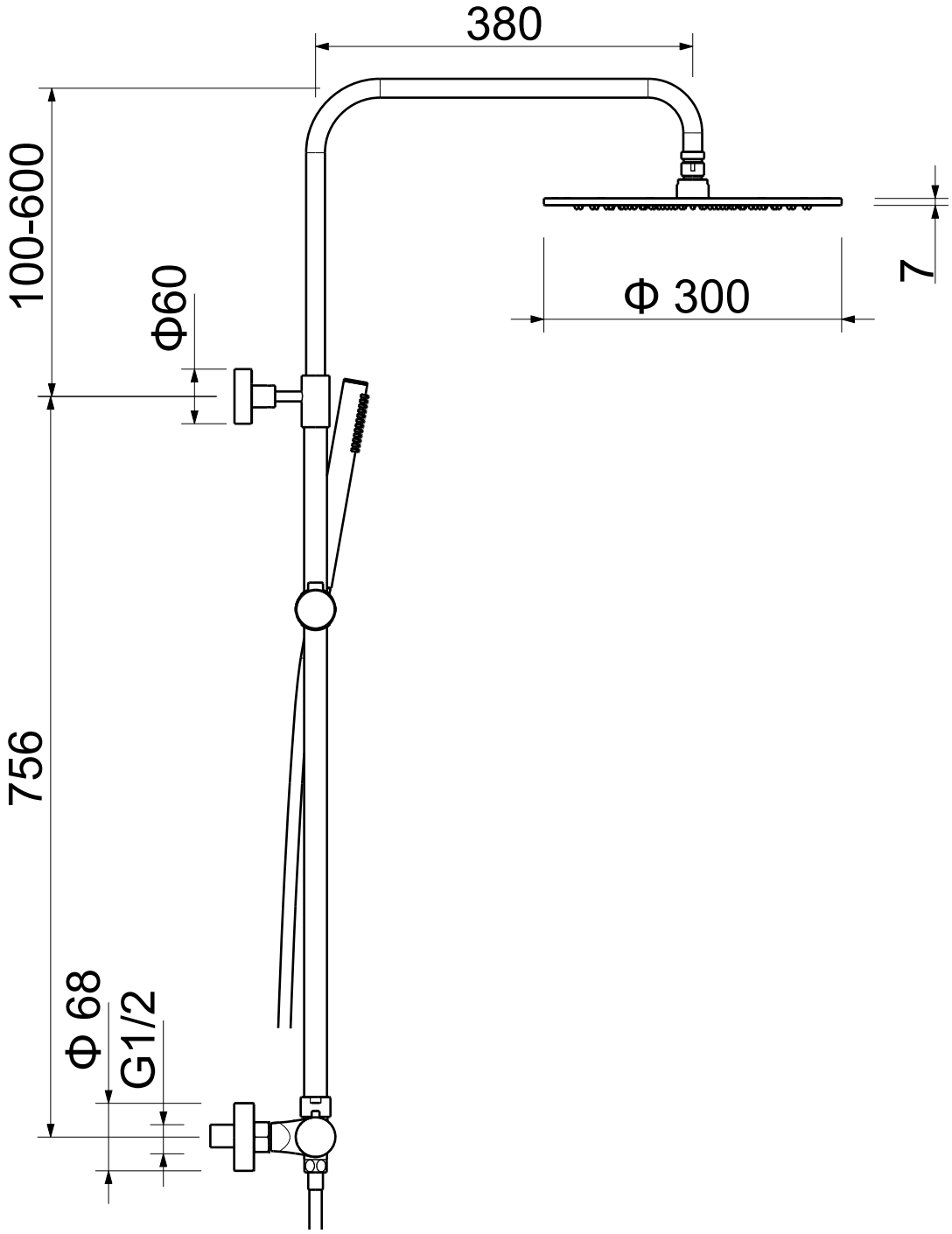
380
100-600
Φ60
Φ 300
7
756
Φ 68
G1/2