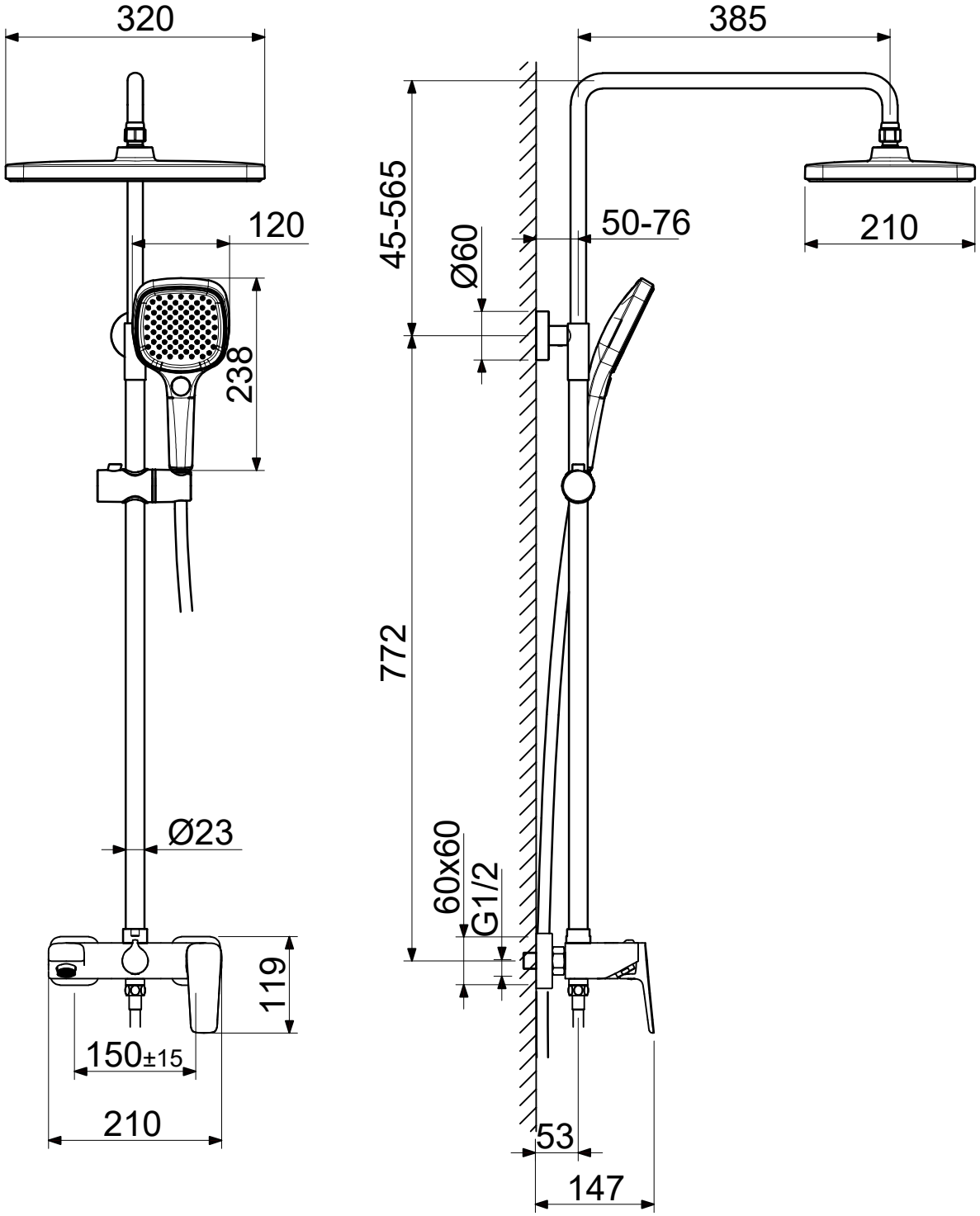
320
120
238
Ø23
119
150±15
210
385
45-565
Ø60
50-76
210
772
60x60
G1/2
53
147